S.A.S.à Conseil de Surveillance au capital de 525 000 Euros
Parc Industriel des 50 Arpents
8, square Louis Blanc
77680 ROISSY-EN-BRIE - France

Ventilateur hélicoïde FN063-8EK.4I.V7P1. - 11010558

Caractéristiques :
- Fréquence : 50/60Hz
- Alimentation : 230V
- Type de connexion : boîte à bornes
- Débit (m3/h) : 8200
- Diamètre (hélice ou turbine) : 630
- Indice de protection : 54
- Sens de l'air : Hélice vers fixations
- Température de l'air véhiculé : de - 25° à + 70°
- Vitesse (tours/minute) : 650
- Niveau sonore (décibels) : 71
- Intensité (ampères) : 1,55
- Puissance absorbée (watts) : 310
- Conformité RoHs : Oui
- Monté sur : roulements

Côte d'encombrement : -

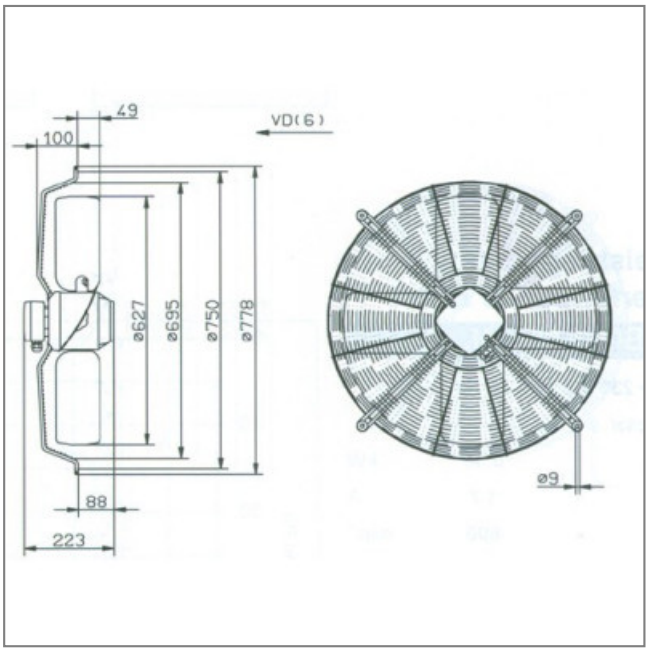

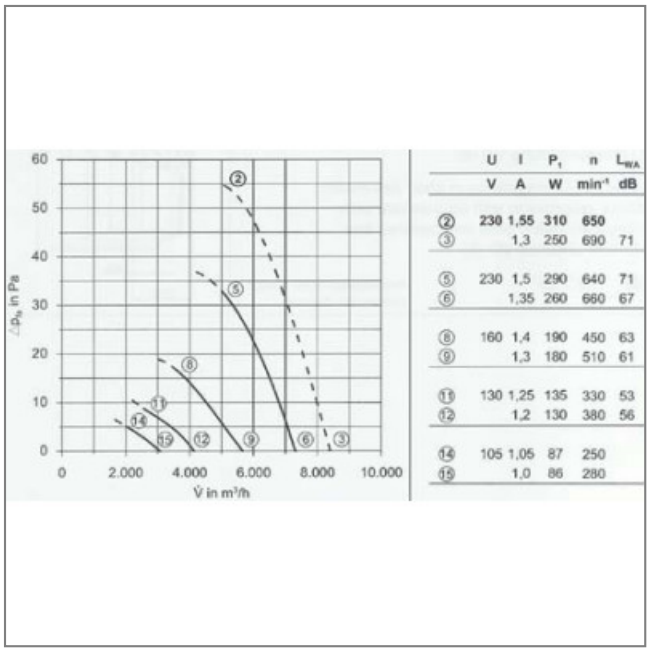

	U	I	P_1	n	L_{WA}
	V	A	W	min⁻¹	dB
②	230	1,55	310	650	
③		1,3	250	690	71
⑤	230	1,5	290	640	71
⑥		1,35	260	660	67
⑧	160	1,4	190	450	63
⑨		1,3	180	510	61
⑪	130	1,25	135	330	53
⑫		1,2	130	380	56
⑭	105	1,05	87	250	
⑮		1,0	86	280	