S.A.S.à Conseil de Surveillance au capital de 525 000 Euros
Parc Industriel des 50 Arpents
8, square Louis Blanc
77680 ROISSY-EN-BRIE - France

Ventilateur tangentiel simple QR08A-2EM.50 CH - 11180609

-

Pression minimum 50Pa Caractéristiques :
- Longueur de la turbine (mm) : 500
- Fréquence : 50/60Hz
- Alimentation : 230V
- Type de connexion : bornier
- Débit (m3/h) : 1250
- Diamètre (hélice ou turbine) : 80
- Indice de protection : 10
- Température de l'air véhiculé : de - 25° à + 65°
- Vitesse (tours/minute) : 2300
- Niveau sonore (décibels) : 79.2
- Intensité (ampères) : 1.05
- Puissance absorbée (watts) : 240
- Conformité RoHs : Oui
- Monté sur : roulements
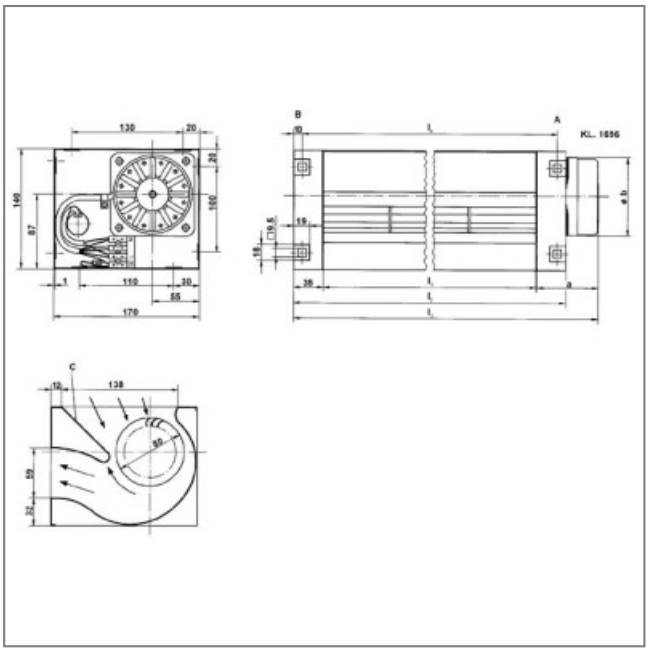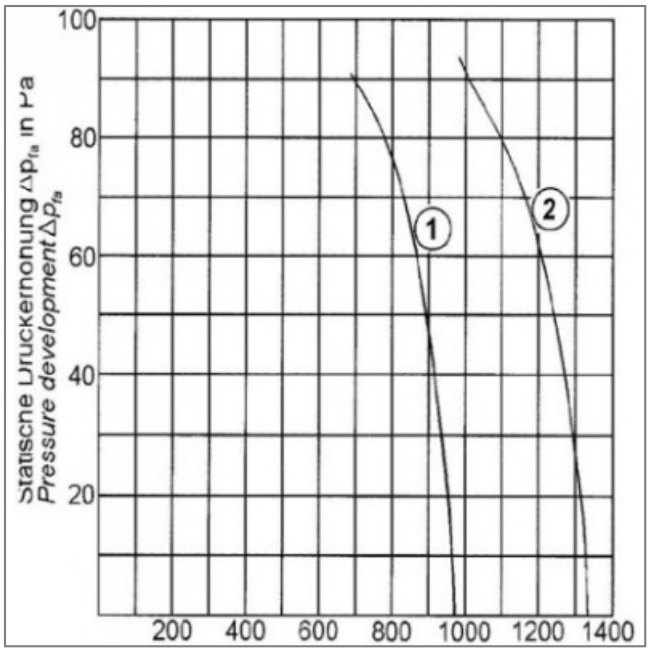
Côte d'encombrement : a = 105mm, Øb = 92mm, I1 = 500mm, I2 = 570mm, I3 = 641mm, L4 = 550mm,