S.A.S.à Conseil de Surveillance au capital de 525 000 Euros
Parc Industriel des 50 Arpents
8, square Louis Blanc
77680 ROISSY-EN-BRIE - France

Ventilateur tangentiel simple QK08A-4EM.50.CB - 11180633

Caractéristiques :
- Longueur de la turbine (mm) : 500
- Fréquence : 50/60Hz
- Alimentation : 230V
- Type de connexion : câble
- Débit (m3/h) : 605
- Diamètre (hélice ou turbine) : 80
- Indice de protection : 10
- Température de l'air véhiculé : de - 25° à + 65°
- Vitesse (tours/minute) : 1300
- Niveau sonore (décibels) : 53,6
- Intensité (ampères) : 0,29
- Puissance absorbée (watts) : 62
- Conformité RoHs : Oui
- Monté sur : roulements
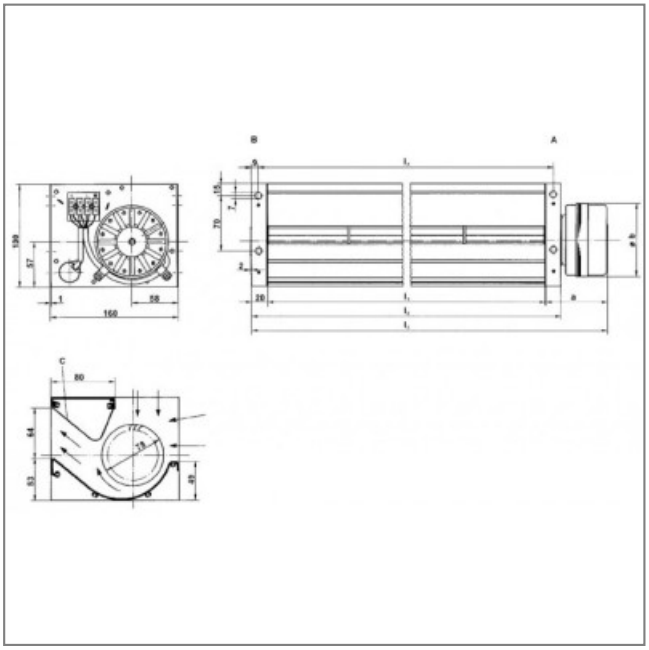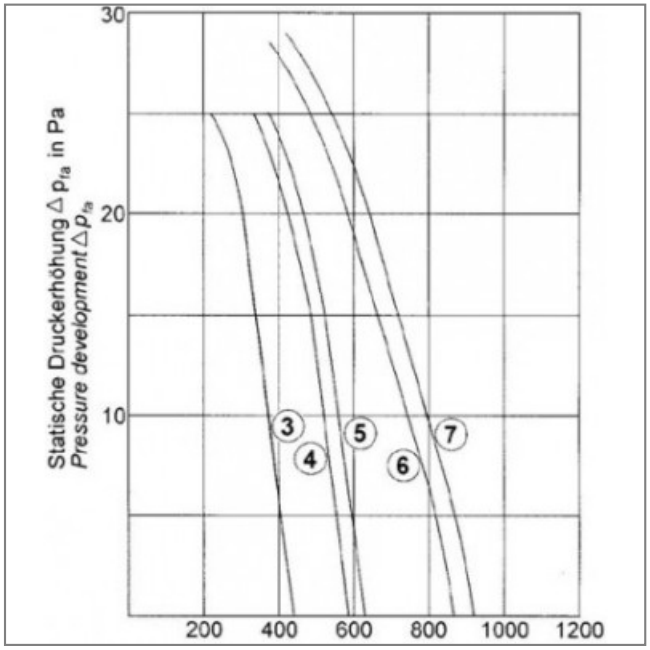
Côte d'encombrement : a = 78mm, Øb = 92mm, I1 = 500mm, I2 = 540mm, I3 = 599mm, L4 = 522mm,