S.A.S.à Conseil de Surveillance au capital de 525 000 Euros
Parc Industriel des 50 Arpents
8, square Louis Blanc
77680 ROISSY-EN-BRIE - France

Ventilateur tangentiel simple QK08A-4EM.70.CD - 11180641

Caractéristiques :
- Longueur de la turbine (mm) : 700
- Fréquence : 50/60Hz
- Alimentation : 230V
- Type de connexion : câble
- Débit (m3/h) : 860
- Diamètre (hélice ou turbine) : 80
- Indice de protection : 10
- Température de l'air véhiculé : de - 25° à + 65°
- Vitesse (tours/minute) : 1340
- Niveau sonore (décibels) : 54,4
- Intensité (ampères) : 0,29
- Puissance absorbée (watts) : 63
- Conformité RoHs : Oui
- Monté sur : roulements
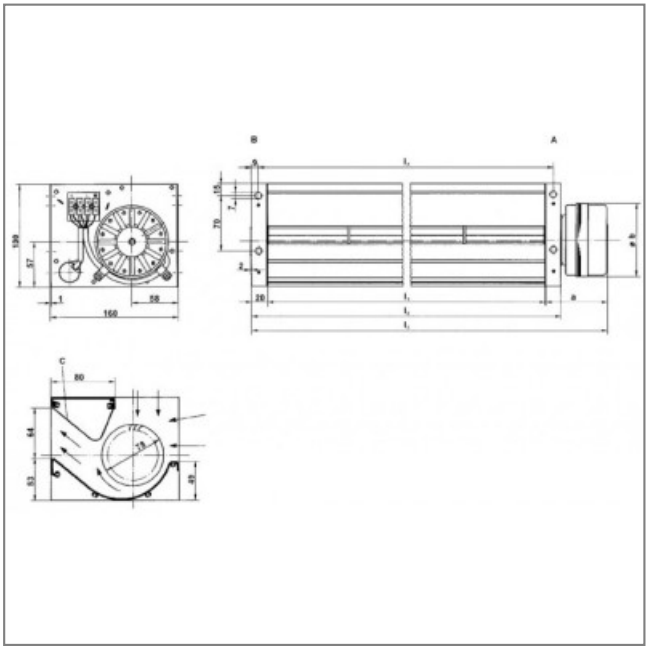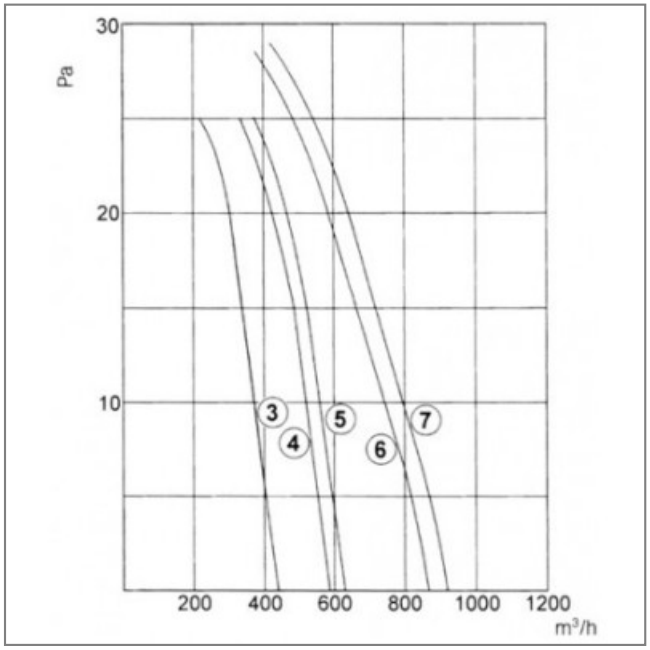
Côte d'encombrement : a = 88mm, Øb = 92mm, I1 = 700mm, I2 = 740mm, I3 = 809mm, L4 = 722mm,