S.A.S.à Conseil de Surveillance au capital de 525 000 Euros
Parc Industriel des 50 Arpents
8, square Louis Blanc
77680 ROISSY-EN-BRIE - France

Ventilateur tangentiel simple QR08B-4EM-72.CH - 11180650

Caractéristiques :

- Longueur de la turbine (mm) : 720
- Fréquence : 50/60Hz
- Alimentation : 230V
- Type de connexion : bornier
- Débit (m3/h) : 1320
- Diamètre (hélice ou turbine) : 80
- Indice de protection : 10
- Température de l'air véhiculé : de - 25° à + 65°
- Vitesse (tours/minute) : 1370
- Niveau sonore (décibels) : 67,7
- Intensité (ampères) : 0,45
- Puissance absorbée (watts) : 100
- Conformité RoHs : Oui
- Monté sur : roulements
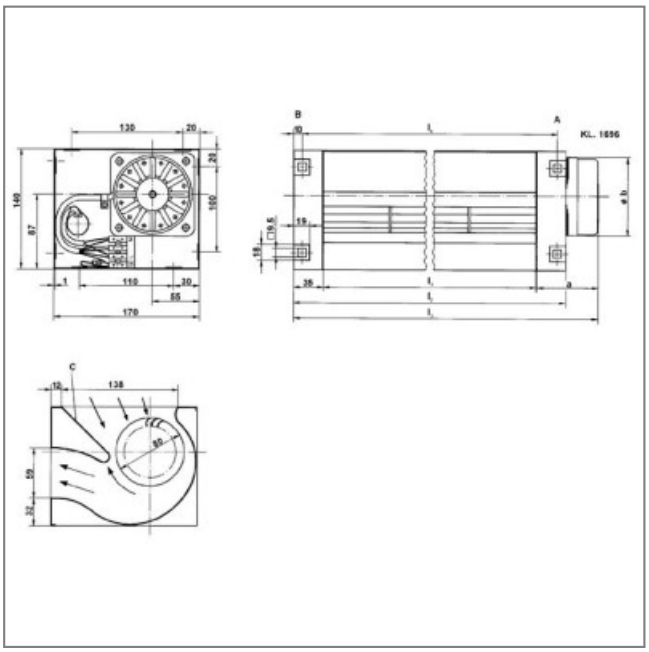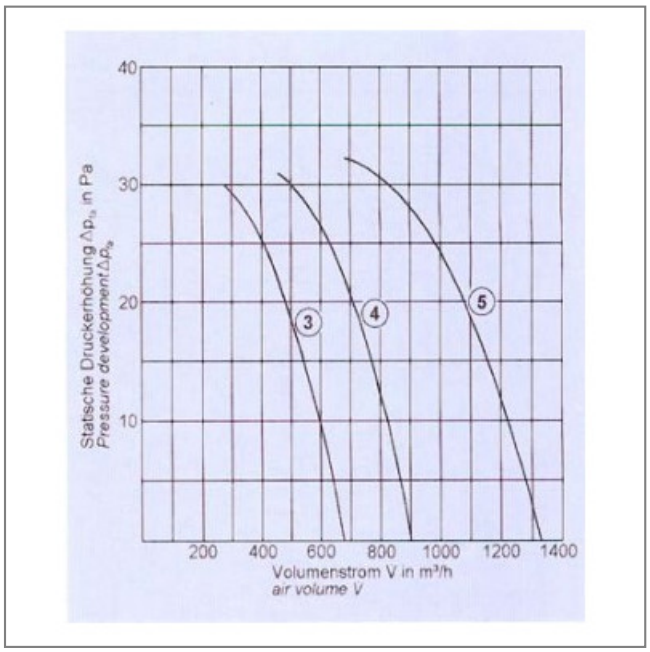
Côte d'encombrement : a = 105mm, Øb = 92mm, I1 = 720mm, I2 = 790mm, I3 = 861mm, L4 = 770mm,