S.A.S.à Conseil de Surveillance au capital de 525 000 Euros
Parc Industriel des 50 Arpents
8, square Louis Blanc
77680 ROISSY-EN-BRIE - France

Ventilateur tangentiel simple QK10A-2DM.48.FK. - 11180716

Caractéristiques :

- Longueur de la turbine (mm) : 480
- Fréquence : 50/60Hz
- Alimentation : 230/400V
- Type de connexion : câble
- Débit (m3/h) : 1880
- Diamètre (hélice ou turbine) : 100
- Indice de protection : 10
- Température de l'air véhiculé : de - 25° à + 65°
- Vitesse (tours/minute) : 2730
- Niveau sonore (décibels) : 83,2
- Intensité (ampères) : 1,23
- Puissance absorbée (watts) : 670
- Conformité RoHs : Oui
- Monté sur : roulements
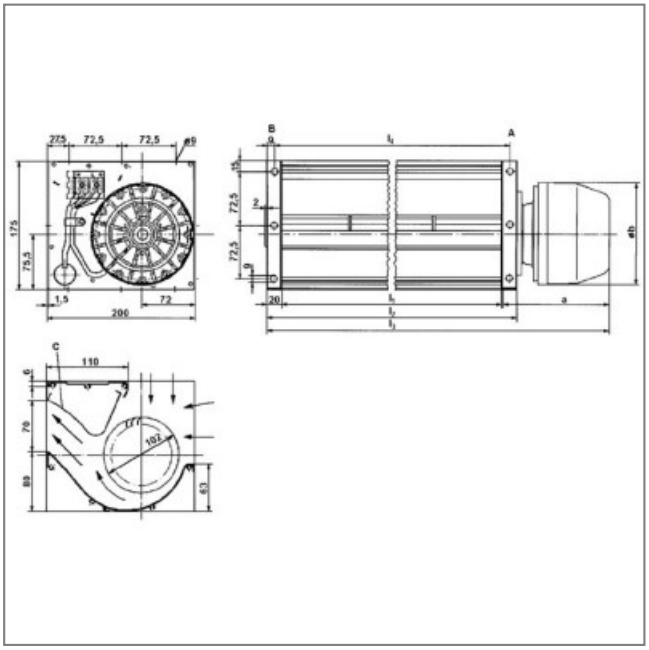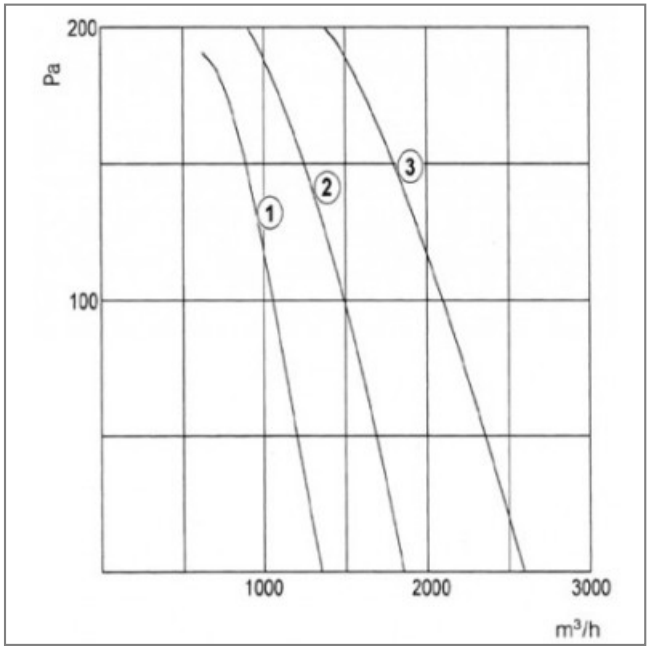
Côte d'encombrement : a = 716mm, Øb = 138mm, I1 = 480mm, I2 = 520mm, I3 = 648mm, L4 = 502mm,