S.A.S.à Conseil de Surveillance au capital de 525 000 Euros
Parc Industriel des 50 Arpents
8, square Louis Blanc
77680 ROISSY-EN-BRIE - France

Moteur électrique N7.30.679 - 12110710

Fourni avec les accessoires (goupille, hélice, protecteur).

Caractéristiques :

- Diamètre de l'arbre : 7
- Longueur de l'arbre (mm) : 250
- Sens de rotation : SIH
- Epaisseur de l'entrefer (mm) : 30
- Puissance rendue (watts) : 7
- Longueur du câble (m) : 1
- Fréquence : 50/60Hz
- Alimentation : 230V
- Type de connexion : câble
- Indice de protection : 42
- Température de l'air véhiculé : de - 30° à + 40°
- Vitesse (tours/minute) : 1300
- Intensité (ampères) : 0,2
- Puissance absorbée (watts) : 30
- Conformité RoHs : Oui
- Monté sur : coussinets
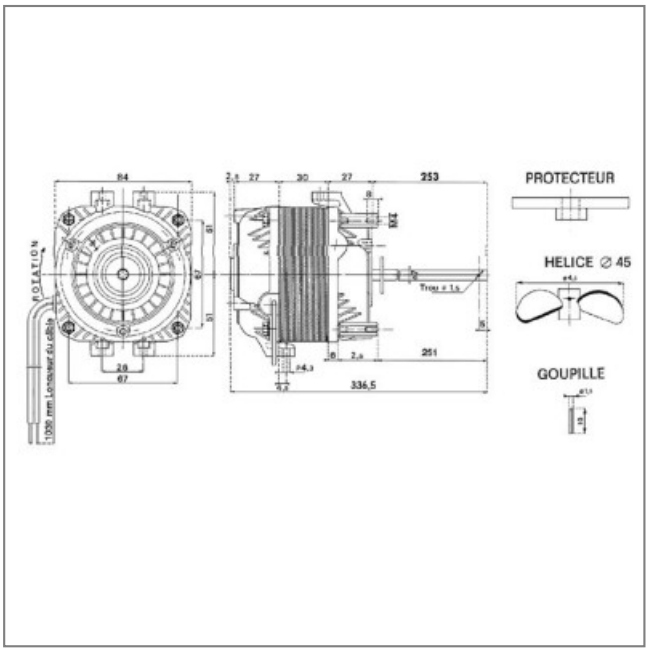
Côte d'encombrement : -