S.A.S.à Conseil de Surveillance au capital de 525 000 Euros
Parc Industriel des 50 Arpents
8, square Louis Blanc
77680 ROISSY-EN-BRIE - France

Ventilateur compact DV6224 - 13020361

Facilité d'utilisation pour ce petit ventilateur **ebmpapst** dans tous domaines d'activité : agro-alimentaire, bureau d'études, métrologie, grande distribution, etc

- Ventilateur diagonal avec moteur électronique à rotor extérieur, de type commutation électronique

- IP 20

- Roulements à billes

- Homologations VDE, UL, CSA

- Protection contre les inversions de polarité et de verrouillage

- Carter métal et pales en plastique renforcé de fibre de verre

- Branchement électrique 2 fils, extrémités dénudées et étamées

- Masse 850g

Caractéristiques :
- Dimensions (mm) : 172x51
- Longueur du câble (m) : 0,365
- Fréquence : 50/60Hz
- Alimentation : 24V
- Type de connexion : fils
- Débit (m3/h) : 540
- Indice de protection : 20
- Température de l'air véhiculé : de - 20° à + 75°
- Vitesse (tours/minute) : 4300
- Niveau sonore (décibels) : 63
- Puissance absorbée (watts) : 40
- Conformité RoHs : Oui
- Monté sur : roulements

Côte d'encombrement : -
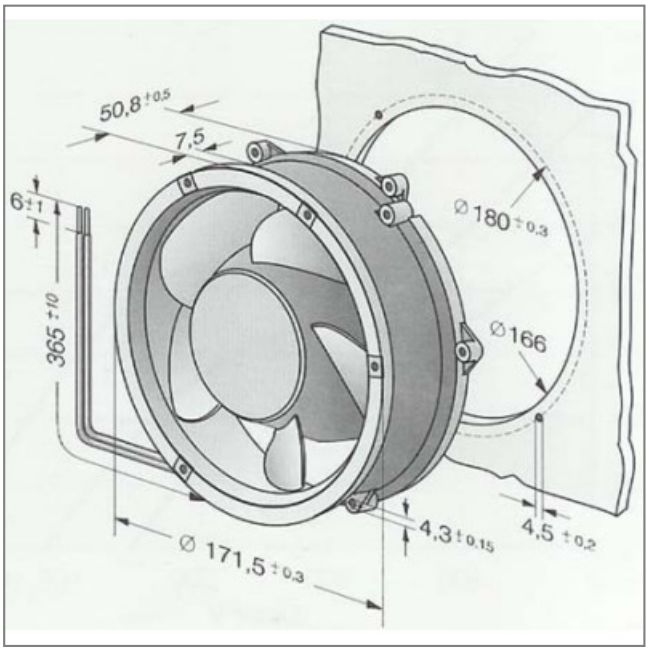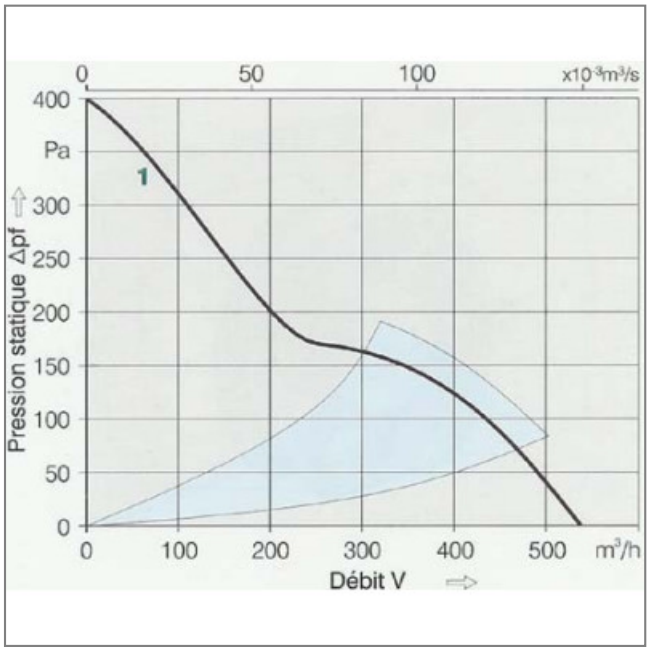
S.A.S.à Conseil de Surveillance au capital de 525 000 Euros
Parc Industriel des 50 Arpents
8, square Louis Blanc
77680 ROISSY-EN-BRIE - France