S.A.S.à Conseil de Surveillance au capital de 525 000 Euros
Parc Industriel des 50 Arpents
8, square Louis Blanc
77680 ROISSY-EN-BRIE - France

# Ventilateur hélicoïde A4D250-AM40-01 - 13031245

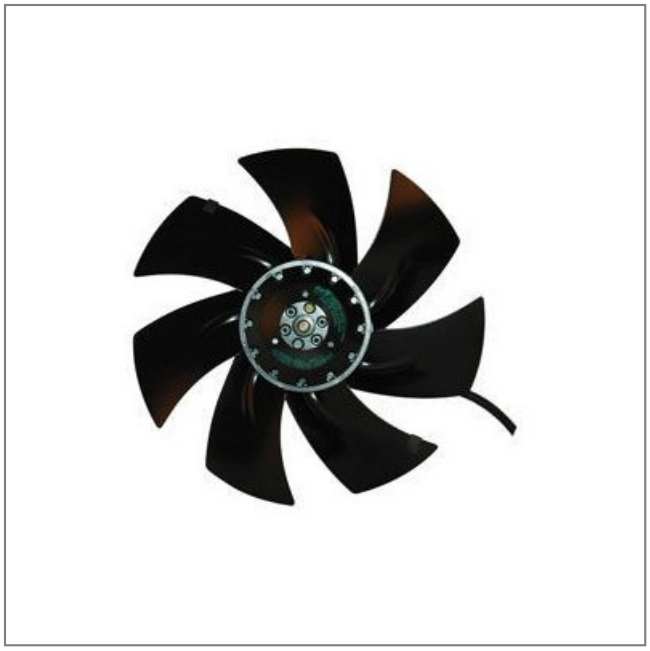

Facilité d'utilisation pour ce ventilateur **ebmpapst** dans tous domaines d'activité : climatisation, chauffage, extraction d'air, industrie agro-alimentaire, bureau d'études…

- Ventilateur avec moteur à rotor extérieur

- Hélice 7 pales en tôle d'acier galvanisé peint en noir

- Sens d'air hélice vers fixation

- Roulements à billes

- Sens de rotation anti-horaire vu côté rotor

- Branchement électrique câble

- IP44

- Isolation classe B

- Masse 1.9kg

Caractéristiques :
- Longueur du câble (m) : 0,45
- Fréquence : 50/60Hz
- Alimentation : 230/400V
- Type de connexion : câble
- Débit (m3/h) : 1010
- Diamètre (hélice ou turbine) : 250
- Indice de protection : 44
- Sens de l'air : Hélice vers fixations
- Température de l'air véhiculé : de - 25° à + 85°
- Vitesse (tours/minute) : 1390
- Niveau sonore (décibels) : 54
- Intensité (ampères) : 0.12/0,07
- Puissance absorbée (watts) : 25
- Conformité RoHs : Oui
- Monté sur : roulements

Côte d'encombrement : -

S.A.S.à Conseil de Surveillance au capital de 525 000 Euros
Parc Industriel des 50 Arpents
8, square Louis Blanc
77680 ROISSY-EN-BRIE - France

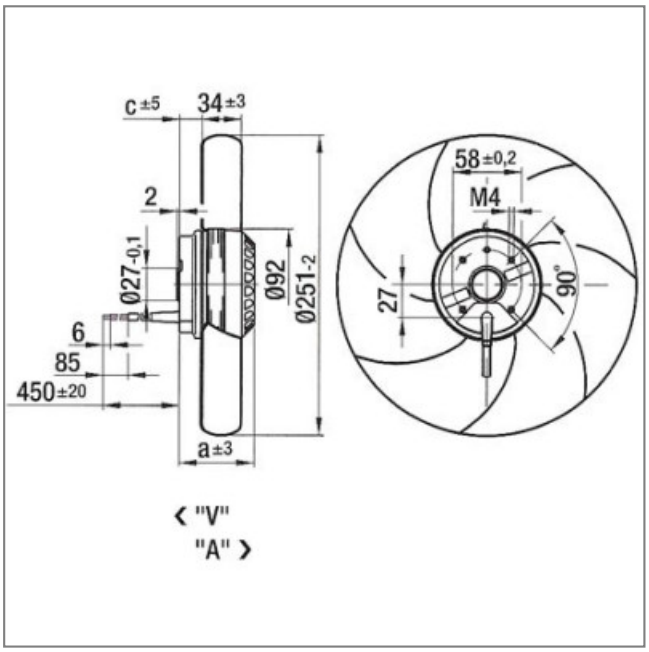


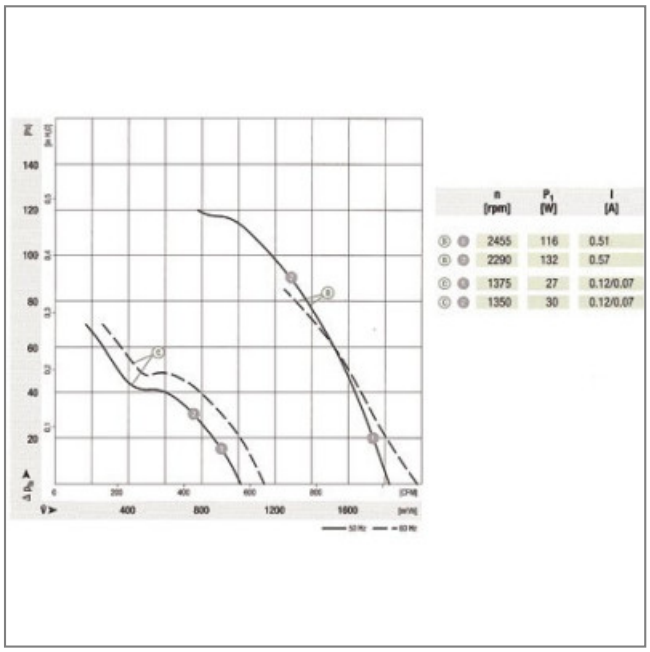


| | n [rpm] | $P_1$ [W] | I [A] |
|---|---|---|---|
| ⓑ ● | 2455 | 116 | 0.51 |
| ⓑ ● | 2290 | 132 | 0.57 |
| ⓒ ● | 1375 | 27 | 0.12/0.07 |
| ⓒ ● | 1350 | 30 | 0.12/0.07 |