S.A.S.à Conseil de Surveillance au capital de 525 000 Euros
Parc Industriel des 50 Arpents
8, square Louis Blanc
77680 ROISSY-EN-BRIE - France

Ventilateur hélicoïde A6E300-AB02-01 - 13031311

Facilité d'utilisation pour ce ventilateur **ebmpapst** dans tous domaines d'activité : réseaux informatiques, automobiles, génie climatique, salles blanches, condenseurs…

- Ventilateur avec impulseur 5 pales en tôle d'acier galvanisé peint en noir

- Branchement électrique câble

- Protection contre les surcharges par thermocontact

- Isolation classe B

- IP44

- Sens d'air hélice vers fixation

- Roulements à billes

- Masse 2.67kg

Caractéristiques :
- Longueur du câble (m) : 0,45
- Fréquence : 50/60Hz
- Alimentation : 230V
- Type de connexion : câble
- Débit (m3/h) : 1200
- Diamètre (hélice ou turbine) : 300
- Indice de protection : 44
- Sens de l'air : Hélice vers fixations
- Température de l'air véhiculé : de - 25° à + 50°
- Vitesse (tours/minute) : 860
- Intensité (ampères) : 0,16
- Puissance absorbée (watts) : 35
- Conformité RoHs : Oui
- Monté sur : roulements

Côte d'encombrement : -
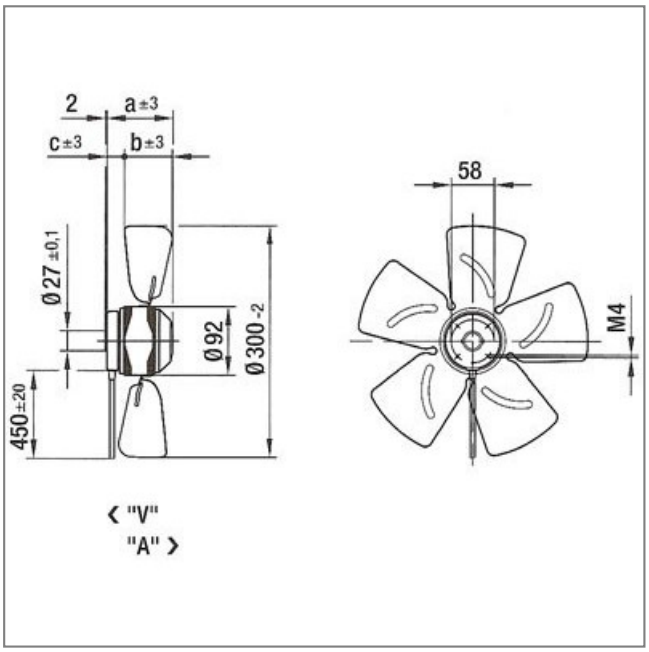
S.A.S.à Conseil de Surveillance au capital de 525 000 Euros
Parc Industriel des 50 Arpents
8, square Louis Blanc
77680 ROISSY-EN-BRIE - France