S.A.S.à Conseil de Surveillance au capital de 525 000 Euros
Parc Industriel des 50 Arpents
8, square Louis Blanc
77680 ROISSY-EN-BRIE - France

Ventilateur hélicoïde A4D400-AA06-02. - 13031406

Ce ventilateur **ebmpapst** supporte une utilisation intense et à long terme. Il est employé dans le domaine de bureau d'études, grande distribution, entrepôts de stockage, ambiance agressive, cuisines professionnelles…

- Hélice 5 pales en tôle d'acier galvanisé peint en noir

- Raccordement électrique par câble

- Roulements à billes

- Sens d'air fixation vers hélice

- IP44

- Classe B

- Masse 3,41kg

Caractéristiques :
- Longueur du câble (m) : 0,45
- Fréquence : 50/60Hz
- Alimentation : 230/400V
- Type de connexion : câble
- Débit (m3/h) : 3900
- Diamètre (hélice ou turbine) : 400
- Indice de protection : 44
- Sens de l'air : Fixations vers hélice
- Température de l'air véhiculé : de - 25° à + 50°
- Vitesse (tours/minute) : 1420
- Niveau sonore (décibels) : 67
- Intensité (ampères) : 0,4
- Puissance absorbée (watts) : 145
- Conformité RoHs : Oui
- Monté sur : roulements

Côte d'encombrement : -
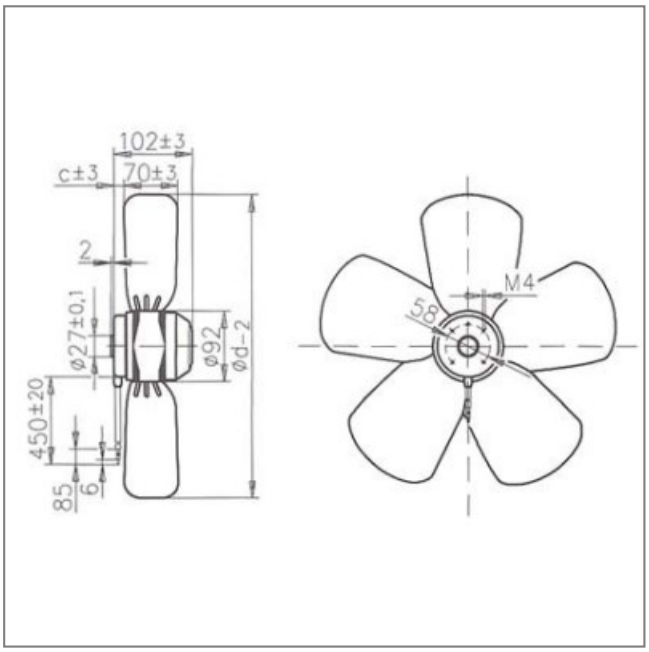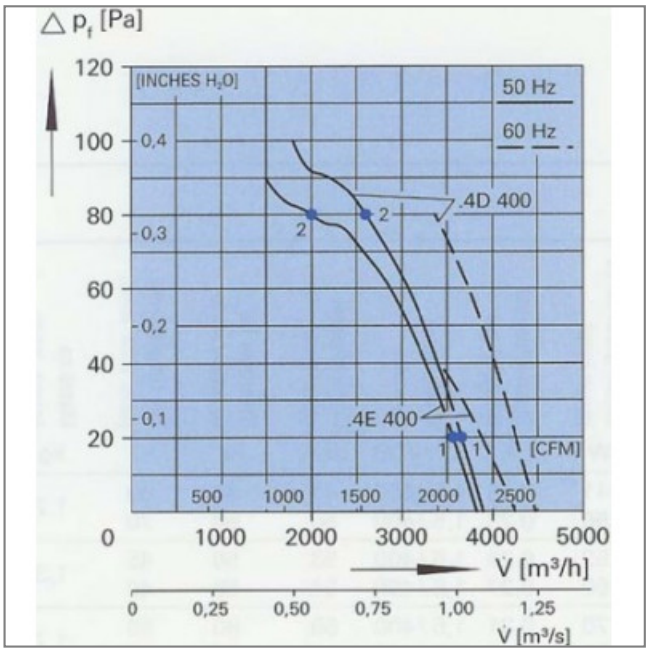
S.A.S.à Conseil de Surveillance au capital de 525 000 Euros
Parc Industriel des 50 Arpents
8, square Louis Blanc
77680 ROISSY-EN-BRIE - France