S.A.S.à Conseil de Surveillance au capital de 525 000 Euros
Parc Industriel des 50 Arpents
8, square Louis Blanc
77680 ROISSY-EN-BRIE - France

Ventilateur hélicoïde A0762 PB35 TX140L6 - 26020775

Caractéristiques :

- Fréquence : 50/60Hz
- Alimentation : 230/400V
- Type de connexion : boîte à bornes
- Débit (m3/h) : 22500
- Diamètre (hélice ou turbine) : 762
- Indice de protection : 54
- Sens de l'air : Soufflant (Moteur - Hélice)
- Température de l'air véhiculé : de - 30° à + 60°
- Vitesse (tours/minute) : 1000
- Niveau sonore (décibels) : 77
- Intensité (ampères) : 7.6/4.4
- Puissance absorbée (watts) : 2100
- Conformité RoHs : Oui
- Monté sur : roulements
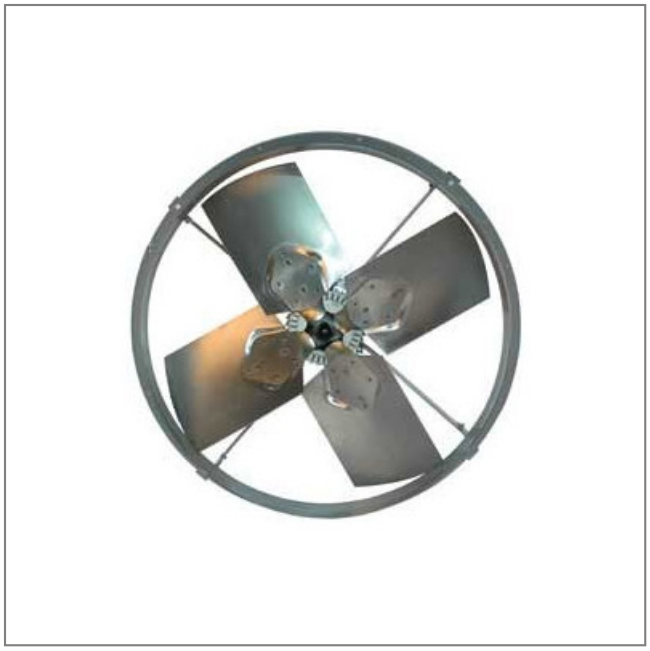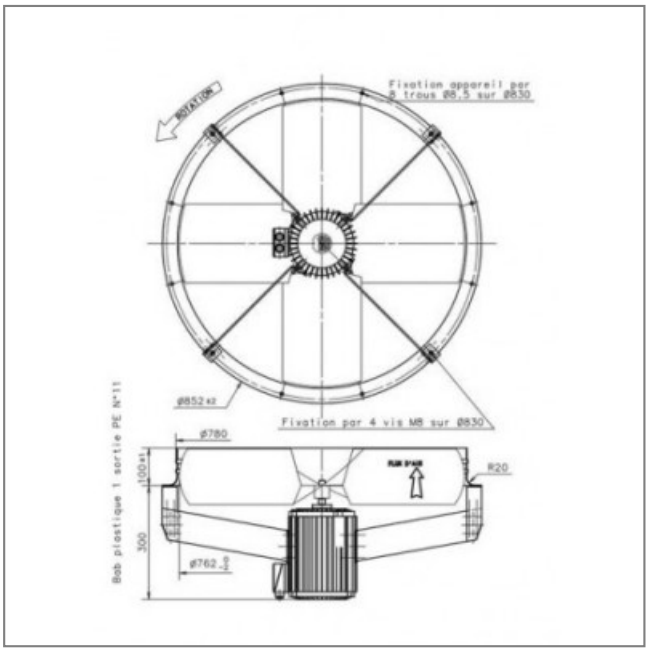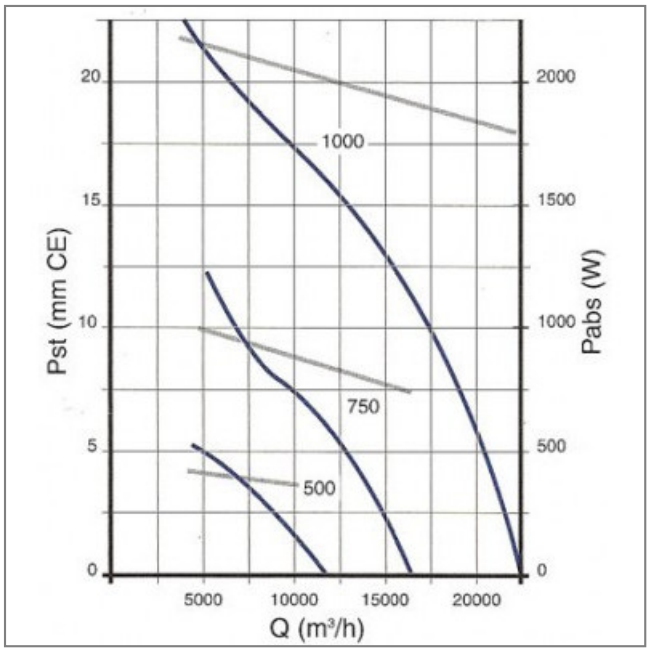
Côte d'encombrement : -