S.A.S.à Conseil de Surveillance au capital de 525 000 Euros
Parc Industriel des 50 Arpents
8, square Louis Blanc
77680 ROISSY-EN-BRIE - France

DIFFUSEUR ALUMINIUM CIRCULAIRE REGLABLE DAC / MO 160 - 20410163

"Diffuseur aluminium circulaire motorisé à jet d'air réglable par mécanisme à tige filetée, équipé d'un servomoteur tout ou rien, 24 ou 230 V. Finition peinture couleur blanche. Plusieurs types de fixation : par vis latérales dans le col du fiffuseur pour raccordement direct sur conduit circulaire rigide; sur plénum isolé PFA, pour raccordement latéral sur conduit circulaire. Avantages : passage de la position chauffage à la position refroidissement par servomoteur; pilotage jusqu'à 30 diffuseurs grâce à la centrale DIFTRONIC. Plage d'utilisation recommandée : de 200 à 400 m3/h." Caractéristiques :
- Conformité RoHs : Non

Côte d'encombrement : ØA = 157mm, ØB = 331mm, ØC = 303mm, D = 101mm, E = 44mm,

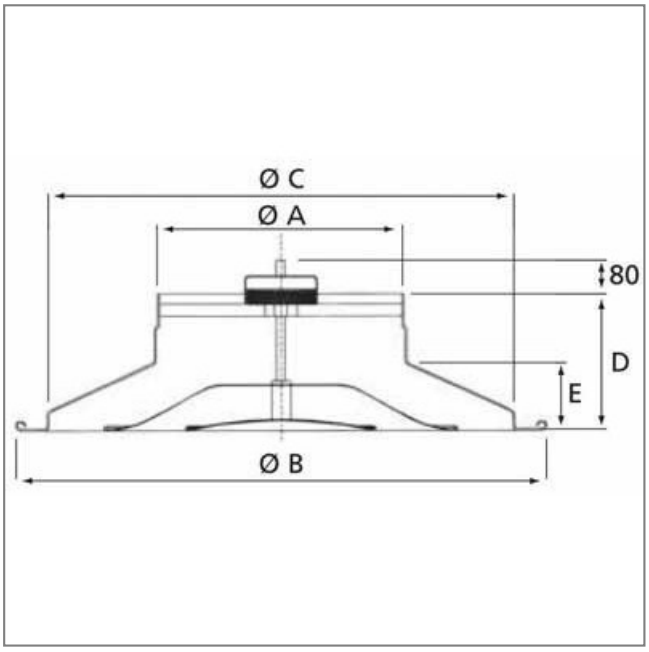

L	ØD	h
100	355	50