S.A.S.à Conseil de Surveillance au capital de 525 000 Euros
Parc Industriel des 50 Arpents
8, square Louis Blanc
77680 ROISSY-EN-BRIE - France

Moteur électrique K21R 100 L8 0.75/8 - 25090506

Caractéristiques :
- Hauteur de l'axe (mm) : 100
- Diamètre de l'arbre : 28
- Longueur de l'arbre (mm) : 60
- Fréquence : 50/60Hz
- Alimentation : 400V
- Type de connexion : boîte à bornes
- Indice de protection : 55
- Température de l'air véhiculé : de - 15° à + 40°
- Vitesse (tours/minute) : 705
- Niveau sonore (décibels) : 47
- Intensité (ampères) : 2.7
- Puissance absorbée (watts) : 750
- Conformité RoHs : Oui
- Monté sur : roulements
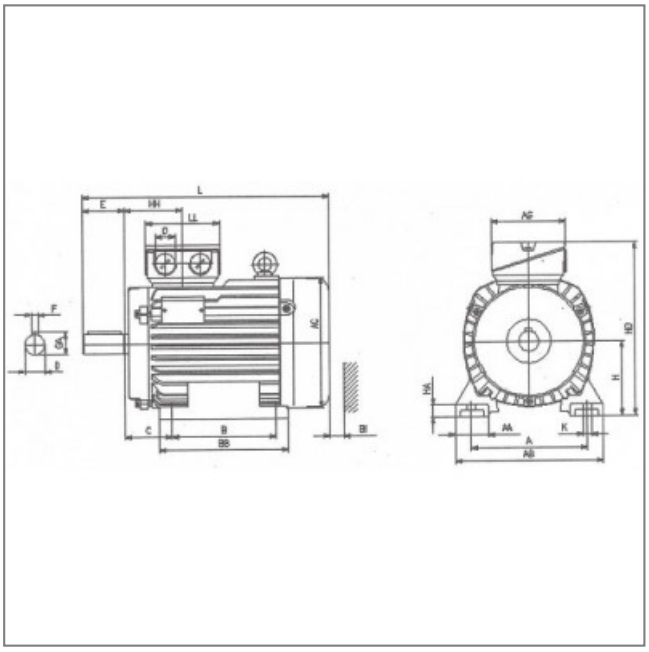
Côte d'encombrement : A = 160mm, AA = 45mm, AB = 192mm, AC = 177mm, B = 140mm, B' = 140mm, BB = 175mm, C= 63mm, K = 12mm, K' = 12mm, L = 331mm, H = 100mm, HA = 15mm, HD = 227mm, HH = 75mm, BI = 18mm, AG = 92mm, LL = 92mm, D = 28mm, E = 60mm, GA = 31mm, F = 8mm