S.A.S.à Conseil de Surveillance au capital de 525 000 Euros
Parc Industriel des 50 Arpents
8, square Louis Blanc
77680 ROISSY-EN-BRIE - France

Ventilateur hélicoïde S0762 4PB35 TX140L06 - 26020777

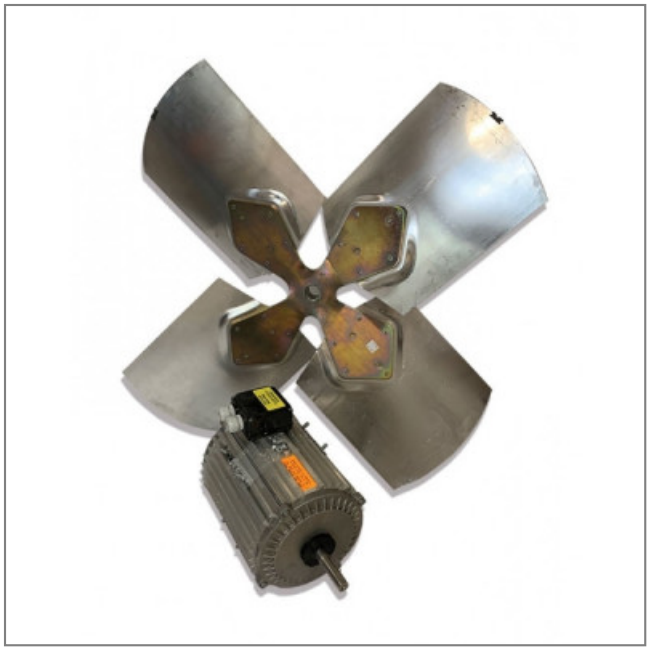

Caractéristiques :
- Fréquence : 50/60Hz
- Alimentation : 400V
- Type de connexion : boîte à bornes
- Débit (m3/h) : 22300
- Diamètre (hélice ou turbine) : 762
- Indice de protection : 55
- Sens de l'air : Aspirant (Hélice - Moteur)
- Température de l'air véhiculé : de - 30° à + 60°
- Vitesse (tours/minute) : 900/700
- Intensité (ampères) : 4.2/2.6
- Puissance absorbée (watts) : 740
- Conformité RoHs : Oui
- Monté sur : roulements
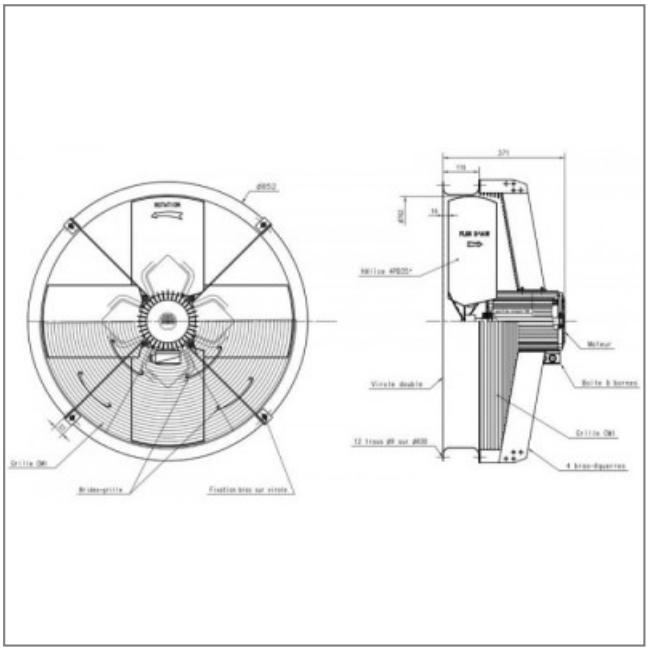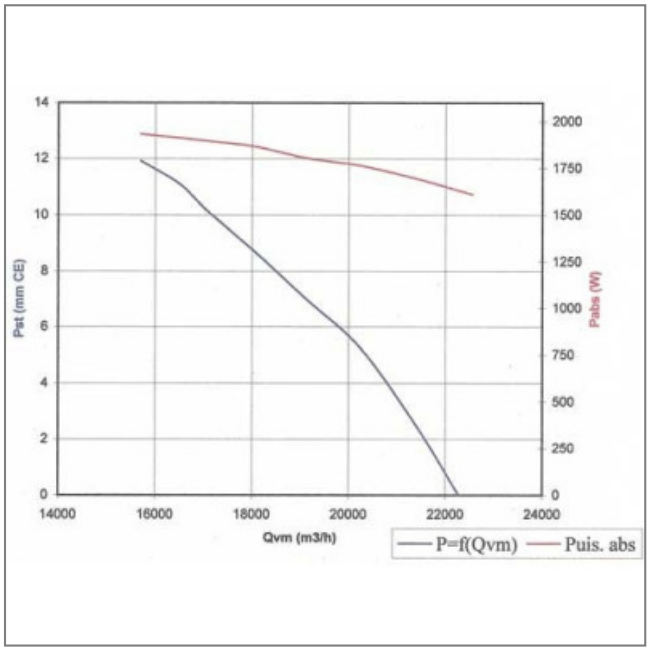
Côte d'encombrement : -