S.A.S.à Conseil de Surveillance au capital de 525 000 Euros
Parc Industriel des 50 Arpents
8, square Louis Blanc
77680 ROISSY-EN-BRIE - France

# Ventilateur hélicoïde A3G350-AG03-01 - 13532354

Facilité d'utilisation pour ce ventilateur **ebmpapst** dans de nombreux domaines d'activité : techniques d'entrainement, informatique, équipements de bureau, techniques du froid…

Caractéristiques :
- A économie d'énergie : oui
- Longueur du câble (m) : 0,43
- Fréquence : 50/60Hz
- Alimentation : 200/240V
- Type de connexion : câble
- Débit (m3/h) : 2800
- Diamètre (hélice ou turbine) : 350
- Indice de protection : 54
- Sens de l'air : Hélice vers fixations
- Température de l'air véhiculé : de - 25° à + 60°
- Vitesse (tours/minute) : 1040
- Niveau sonore (décibels) : 49
- Intensité (ampères) : 0,65
- Puissance absorbée (watts) : 73
- Conformité RoHs : oui
- Monté sur : roulements

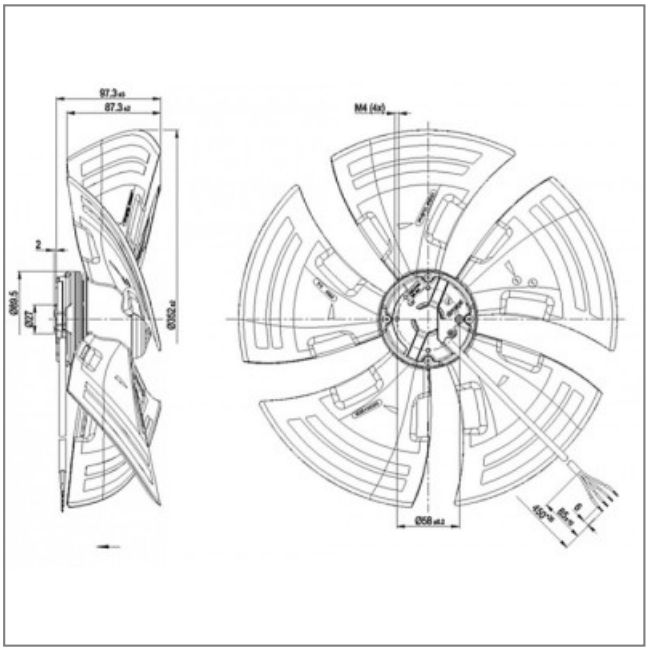

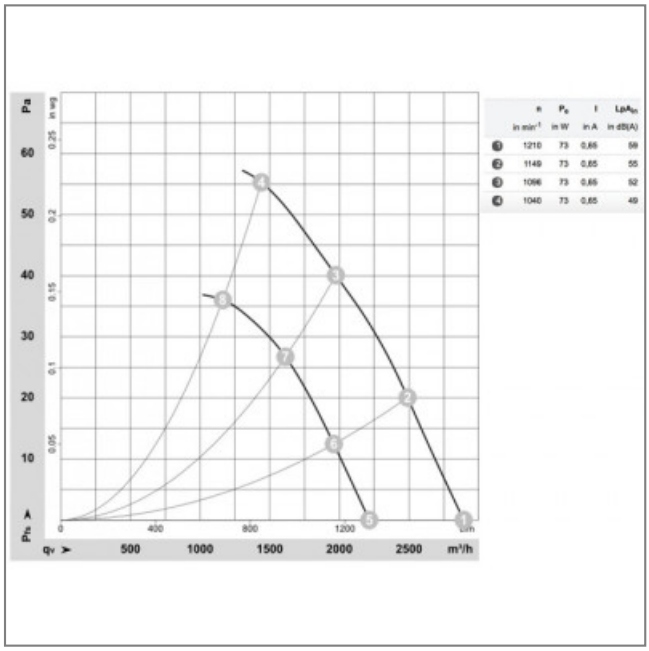


| | n in min⁻¹ | $P_e$ in W | I in A | $LpA_{in}$ in dB(A) |
|---|---|---|---|---|
| 1 | 1210 | 73 | 0,65 | 59 |
| 2 | 1149 | 73 | 0,65 | 55 |
| 3 | 1096 | 73 | 0,65 | 52 |
| 4 | 1040 | 73 | 0,65 | 49 |